ТК34 001.03.02

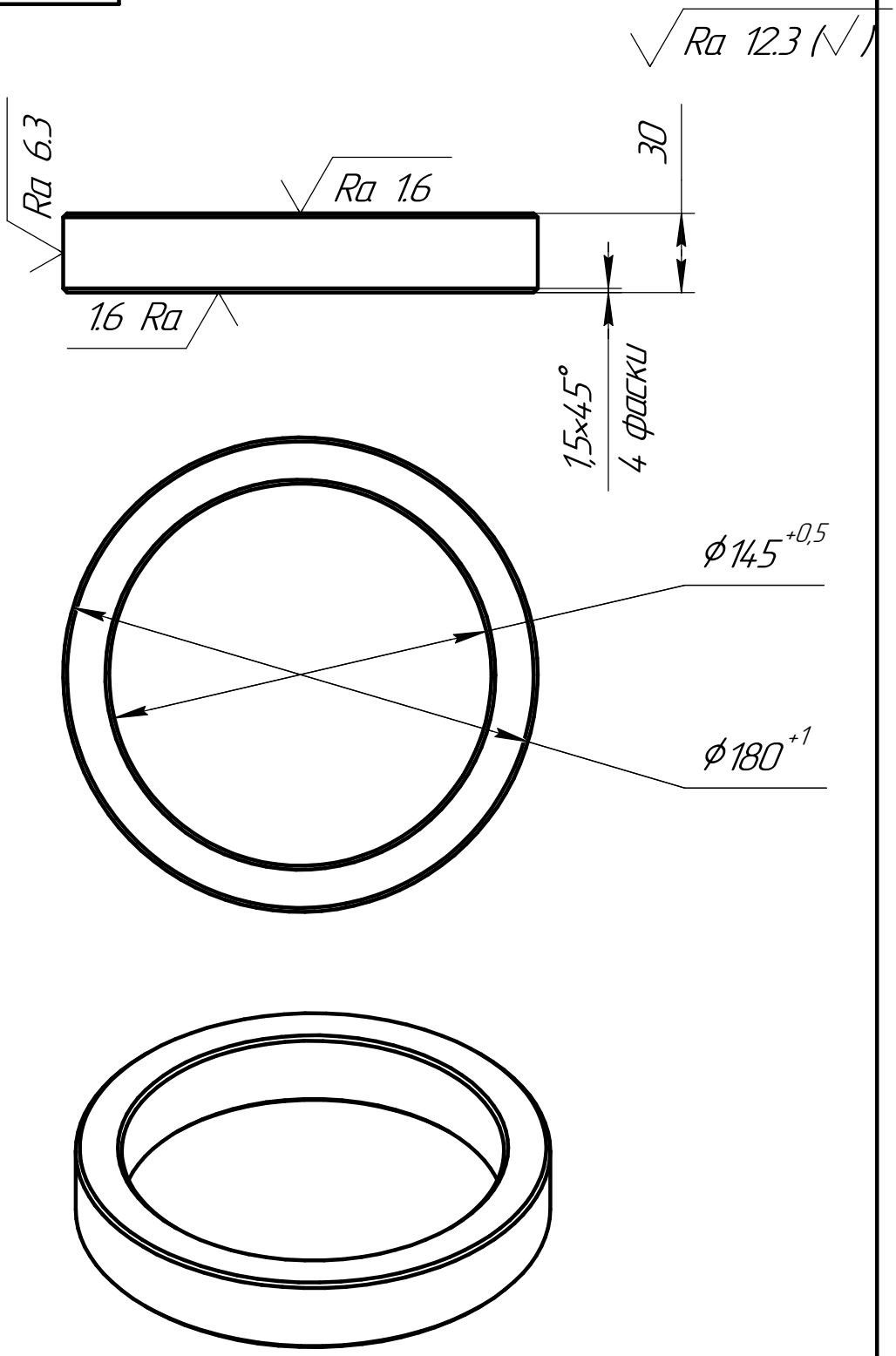

Изм.	Лист	№ докум.	Подп.	Дата	ТК34 001.03.02		
Разраб.		Кезин Е.Н.			Втулка дистанционная верхняя 30 мм для ведомого валика	Лит.	Масса: 2,08 / Масштаб: 1:2,5
Пров.						Лист	Листов 1
Т.контр.							
Н.контр.					Сталь 45 ГОСТ 1050–2013	ООО "СТК-Завод"	
Утв.							

Перв. примен. | Справ. № | Подп. и дата | Инв. № дубл. | Взам. инв. № | Подп. и дата | Инв. № подл.

Копировал | Формат А4